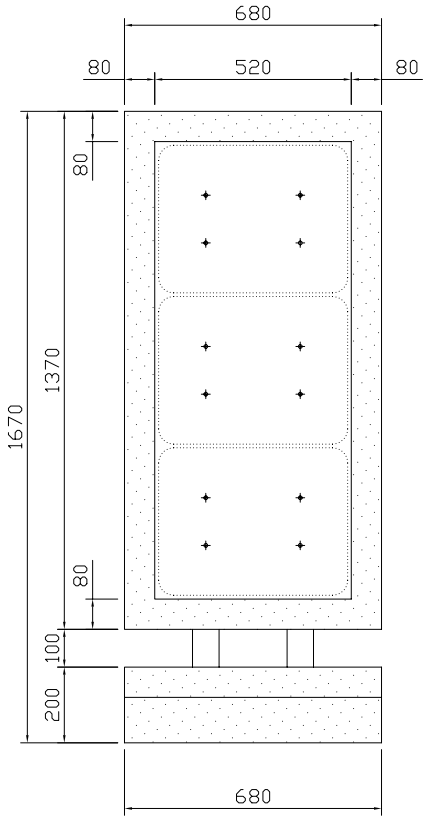

完成正面図

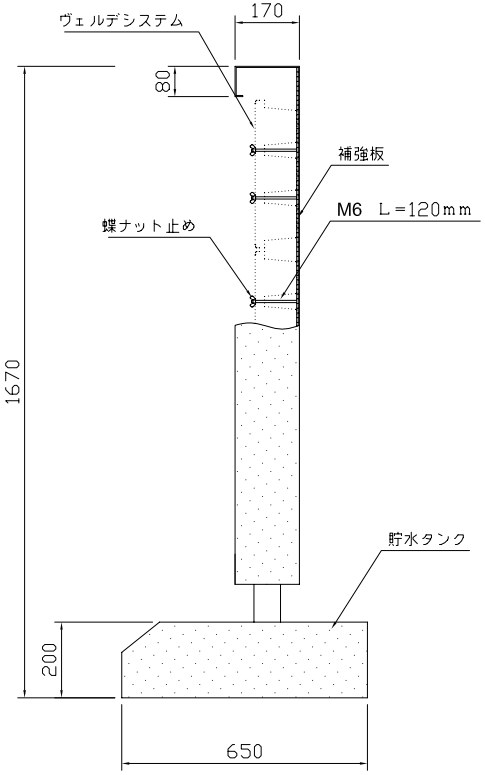

完成側面図

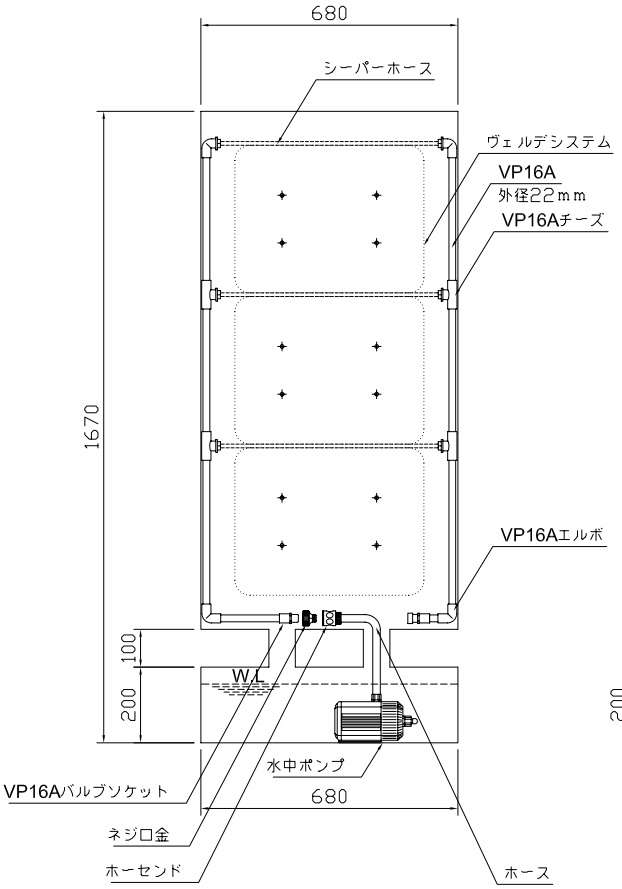

灌水正面図

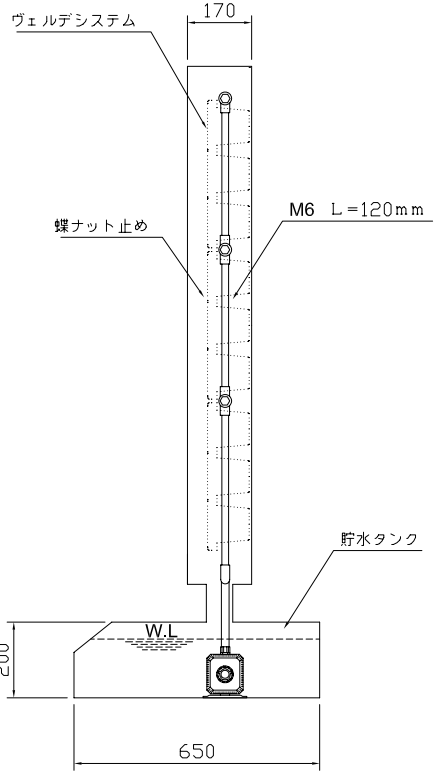

灌水側面図

特記仕様（GREM−小）		名 称		図面名 GREMO−小 詳細図	縮尺 1/20
※ ボルトナット類はステンレス製とする。	※ ベルデシステム使用数 ： 3セット	GREMO（小）		ITO SHOJI CO. LTD.	図面 No.
※ 構造及び仕様については予告無く変更する可能性があります。	※ ボルト使用数（SUS） ： 12本				枚の内
	※ 蝶ナット使用数（SUS） ： 12個				
	※ 水中ポンプ（65W） ： 1基				

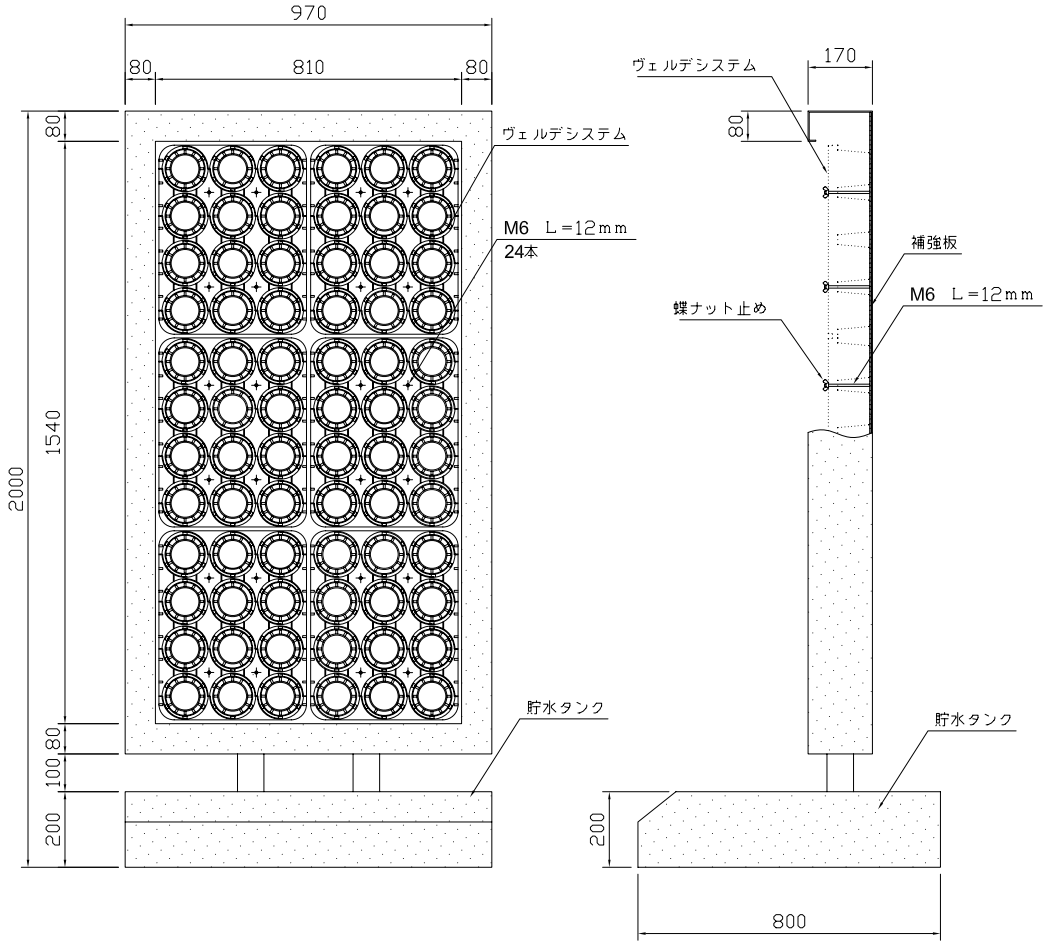

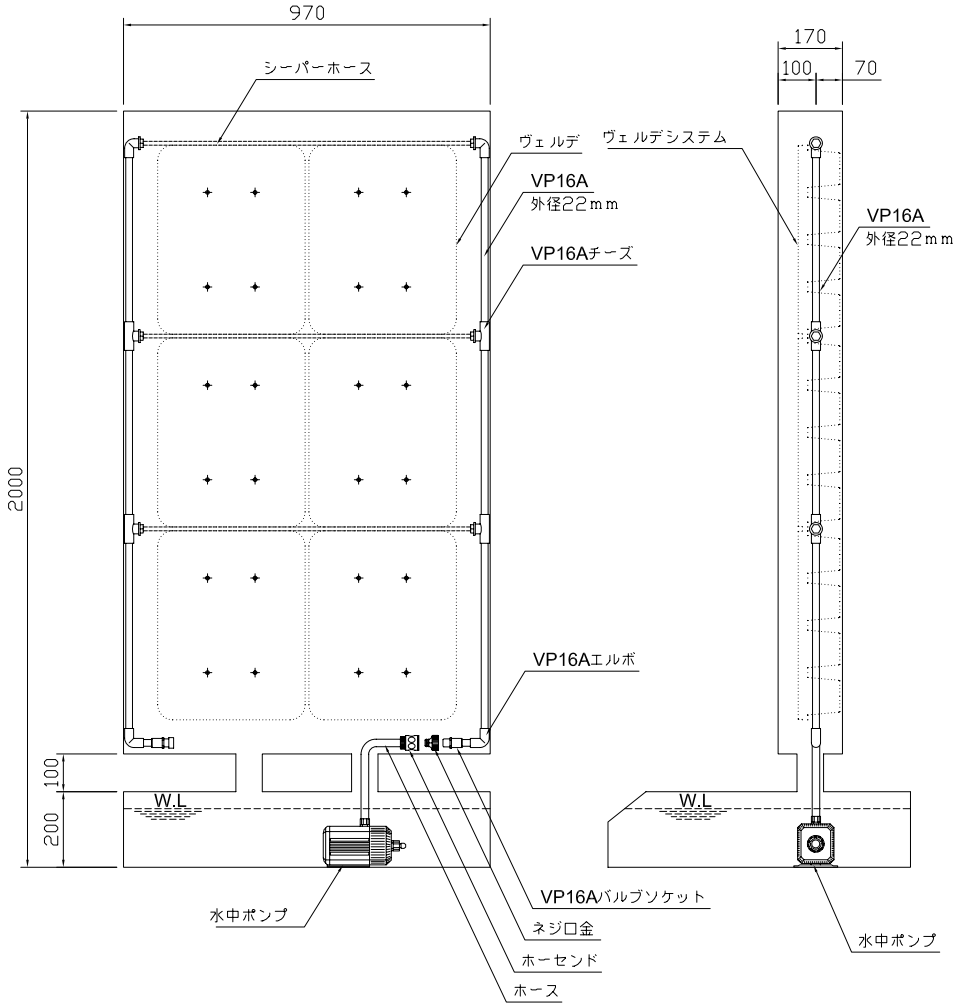

特記仕様（GREM−大）		名 称		図面名 GREMO−大 詳細図	縮尺 1/20
※ ボルトナット類はステンレス製とする。	※ ベルデシステム使用数 ： 6セット	GREMO（大）			
※ 構造及び仕様については予告無く変更する可能性があります。	※ ボルト使用数（SUS） ： 24本			ITO SHOJI CO. LTD.	図面 No.
	※ 蝶ナット使用数（SUS） ： 24個				枚の内
	※ 水中ポンプ（65W） ： 1基				